СОЗДАВАЯ НОВУЮ РЕАЛЬНОСТЬ
НТО "ИРЭ-ПОЛЮС"

IPG PHOTONICS

IrePolusGroup Photonics Corporation

- Основана в России в 1991 году
- 4 производственных и R&D центра
- Более 20 представительств по всему миру
- Более 5000 сотрудников
- Акции корпорации на бирже NASDAQ
- Капитализация более 7 млрд. Долл
- Более 1000 компаний интеграторов

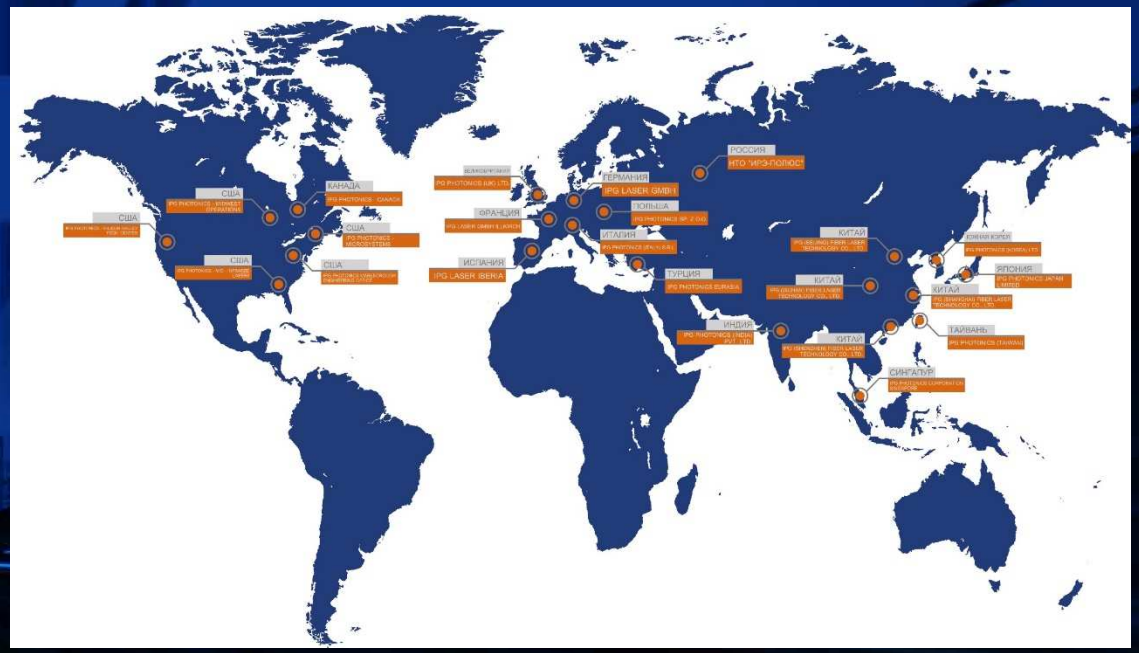

ООО «НТО ИРЭ- Полюс», г.Фрязино,Россия

Первая и одна из базовых компаний корпорации IPG

- 60 000 м^2 производственных площадей
- Более 1600 сотрудников
- Собственный отдел разработок
- Локализация производства компонент >90%
- Более 200 интеграторов

Крупнейшие компании-экспортёры России

№	Компания	Объем экспорта (млн. долл.)	Динамика за год (%)	Доля экспорта в выручке %	Доля несырьевого экспорта %	Количество стран-импортеров	Динамика за год, ед.	Количество групп товаров	Динамика за год, ед.	Рейтинг несырьевых экспортеров
13	Рособоронэкспорт	3700,2	983,9	н. д.	98,1	13	0	24	-8	1
21	Госкорпорация «Росатом»	2114,40	20,6	12,8	98,1	43	1	81	18	2
38	Тактическое ракетное вооружение»*	1012,90	68,6	28	95,3	9	0	1	0	3
63	«Силовые машины»	514,4	175,9	43,8	99,6	20	-7	104	22	4
59	Корпорация «ВСМПО-Ависма»	586,7	-23,7	38,9	84,2	15	н. д.	4	н. д.	5
69	«Нокиан шина»	438	9,9	51,2	99,7	17	3	2	-1	6
78	Объединенная ракетно-космическая корпорация	309,2	48,6	н. д.	99,8	8	н. д.	23	н. д.	7
81	«ИРЭ-Полюс»	274,2	22,6	90,8	99,9	4	0	3	0	8
84	«Фольксваген груп рус»	243,3	323,2	6	100	6	1	4	0	9
74	«СДС Азот»*	378,6	-3,8	52,5	59,5	37	0	2	0	10
95	КамАЗ*	190,9	0	7,1	99,7	32	-1	5	0	11
88	«Бритиш американ тобакко»	216,3	79,4	38,9	84	13	2	5	1	12
109	Авиационная холдинговая компания «Сухой»	153,5	-58,9	7,3	99,8	7	-4	25	-7	13
113	Пирелли тайр Руссия	148,2	25	43,5	99,6	19	-3	4	-2	14
116	Группа компаний «Новомет»	143,6	22,4	41,9	98,4	87	31	14	0	15
122	ДДК	131,7	12,9	95,7	100	2	1	1	0	16
121	РСК МиГ	133,8	0,8	9,8	98,3	5	0	21	-4	17
128	«Рено Россия»	118,1	597,2	5,5	99,7	7	-1	8	3	18
130	«Марс» (Mars)	115,7	106,4	6,6	99,3	20	5	6	2	19
108	ПО «Кристалл»	156,7	-0,2	н. д.	72,4	7	2	4	3	20
133	Группа ГАЗ	111,6	-7,5	3,9	99,9	40	2	32	-3	21
137	«Самсунг электроникс рус Калуга»	106,7	24,8	11,5	99,7	13	0	4	-1	22
127	«Гознак»	125	103,2	18,8	82,3	н. д.	н. д.	5	0	23
140	Холдинг «Вертолеты России»	102,4	-28,5	2,6	99,9	18	-5	52	-10	24
148	АвтоВАЗ	96,9	17,4	2,5	99,5	23	2	12	2	25
150	Концерн «Энергомера»	93,8	40,6	37,8	100	н. д.	н. д.	6	3	26
163	«ЛГ электроникс рус» (LG Electronics)	82,2	10,3	6,3	99,7	9	-1	6	0	27
159	«Юнилевер Русь» (Unilever)	84,4	56	6,7	87,8	29	5	11	-1	28
175	«НТ»	70,9	22,9	н. д.	100	1	0	1	0	29
184	«Концерн Радиоэлектронные технологии» (КРЭТ)	63	-22,9	2,6	99,9	18	-5	16	-6	30
135	Новотроицкий завод хромовых соединений	108,3	12,6	69,7	57,1	17	4	4	0	31
181	Объединенная судостроительная корпорация	65	-22,4	1,2	75,5	9	н. д.	36	н. д.	32

ООО «НТО ИРЭ-Полюс»
г.Фрязино

Линейки продукции ООО НТО «ИРЭ- Полюс»

Оптические головы

Системы охлаждения (чиллеры)

Непрерывные волоконные лазеры (до 100кВт)

Импульсные волоконные лазеры

Оптоволоконные компоненты

Законченные системы – промышленность, медицина, телекоммуникации

IPG PHOTONICS

YLP GreyScale

Средняя мощность	20 Вт
Энергия в импульсе	0,4 мДж
PRR	50…500 кГц
Длительность импульса	125 нс
Диаметр пучка	6 мм
Качество пучка M^2	<1,05
Длина волокна	2м
Длина волны	1064нм
Размер (ШхВхГ)	215x95x286

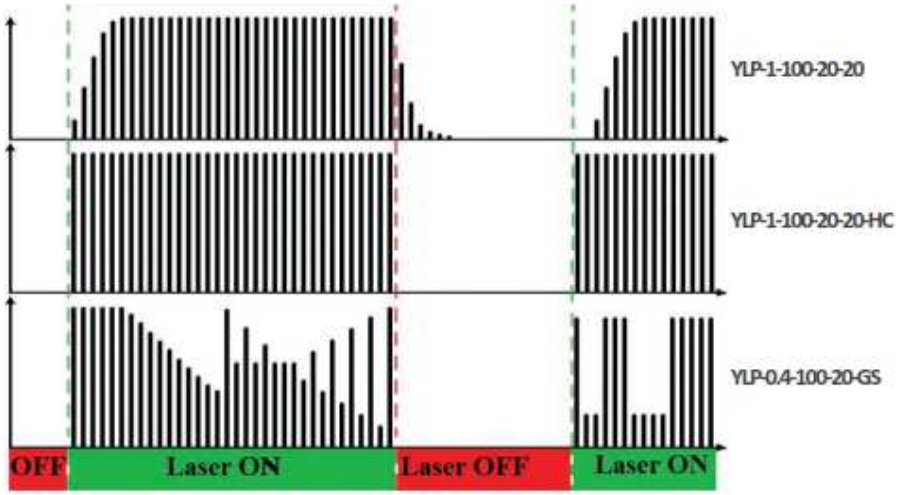

Модель YLPP-1-150V-30

- Пиковая мощность 250кВт (330кВт@150пс)
- Средняя мощность 30Вт
- Энергия в импульсе до 1мДж
- PRR 2…1000кГц
- Длительность импульса 0.15…5нс
- Диаметр пучка 7.5мм
- Качество пучка M^2 <2
- Длина волокна 5м
- Длина волны 1064 нм
- Габариты модуля (WxHxL) 215x95x286мм
- Габариты головы (WxHxL) 162x70x320мм
- Bitstream 1 (instant emission ON/OFF)
- RS232C интерфейс
- Расширенный PRR до 2кГц

Модель YLPP-100-10-100-R

- Средняя мощность 100Вт
- Энергия в импульсе up to 100мкДж
- PRR 100…1000кГц
- PRR (BurstMode) 15 МГц
- Длительность импульса 10 пс
- Диаметр пучка 4 мм
- Качество пучка M^2 <2
- Длина волокна 6м
- Длина волны 1064 нм
- Габариты модуля (3U 19”) 480x625x132мм
- Burst Mode и одиночные импульсы

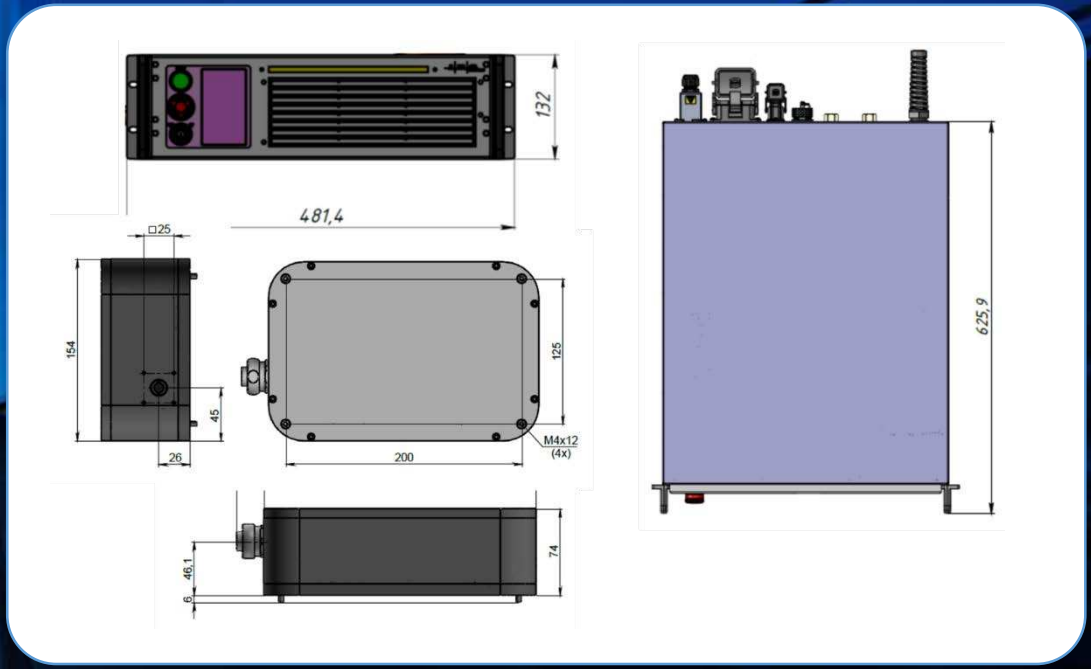

Модель YLPF-10-400-20-R

- Средняя мощность 20W
- Энергия в импульсе up to 10мкДж
- PRR 100…2000кГц
- Длительность импульса 350 фс
- Диаметр пучка 1.5мм
- Качество пучка M^2 <2
- Длина волокна 3м
- Длина волны 1064 нм
- Модуль (3U, 19”) 448x580x133мм
- Габариты головы 370x60x55мм
- Bitstream 1 (instant emission ON/OFF)
- BurstMode или одиночные импульсы

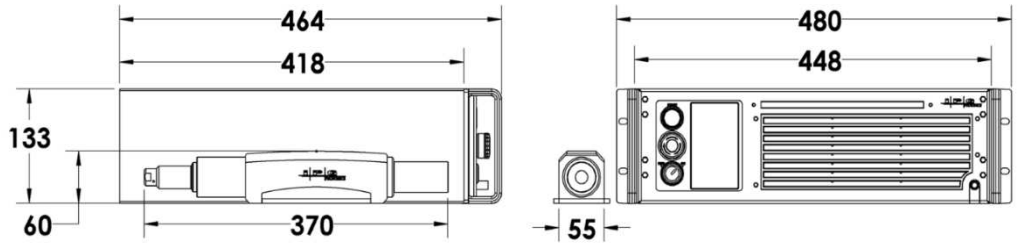

Другие длины волн:

Длина волны	Импульсный	Непрерывный
1550нм	ELP-0,1-5-100-10	ELM до 20Вт
1908нм и 1950нм	TLP-0.2-100-20-100	TLM до 50Вт
2090нм	HLPN-10-50-20-R	-
Видимое излучение	GLPN-500-1-50-M	VLM до 20 Вт
355 нм	ULPN-355-10-1-3-M	-

KIT версии для YLP, GLPN и ULPN
(Лазер+Контроллер+Софт+Сканер)

Перекрытие спектра лазерами IPG

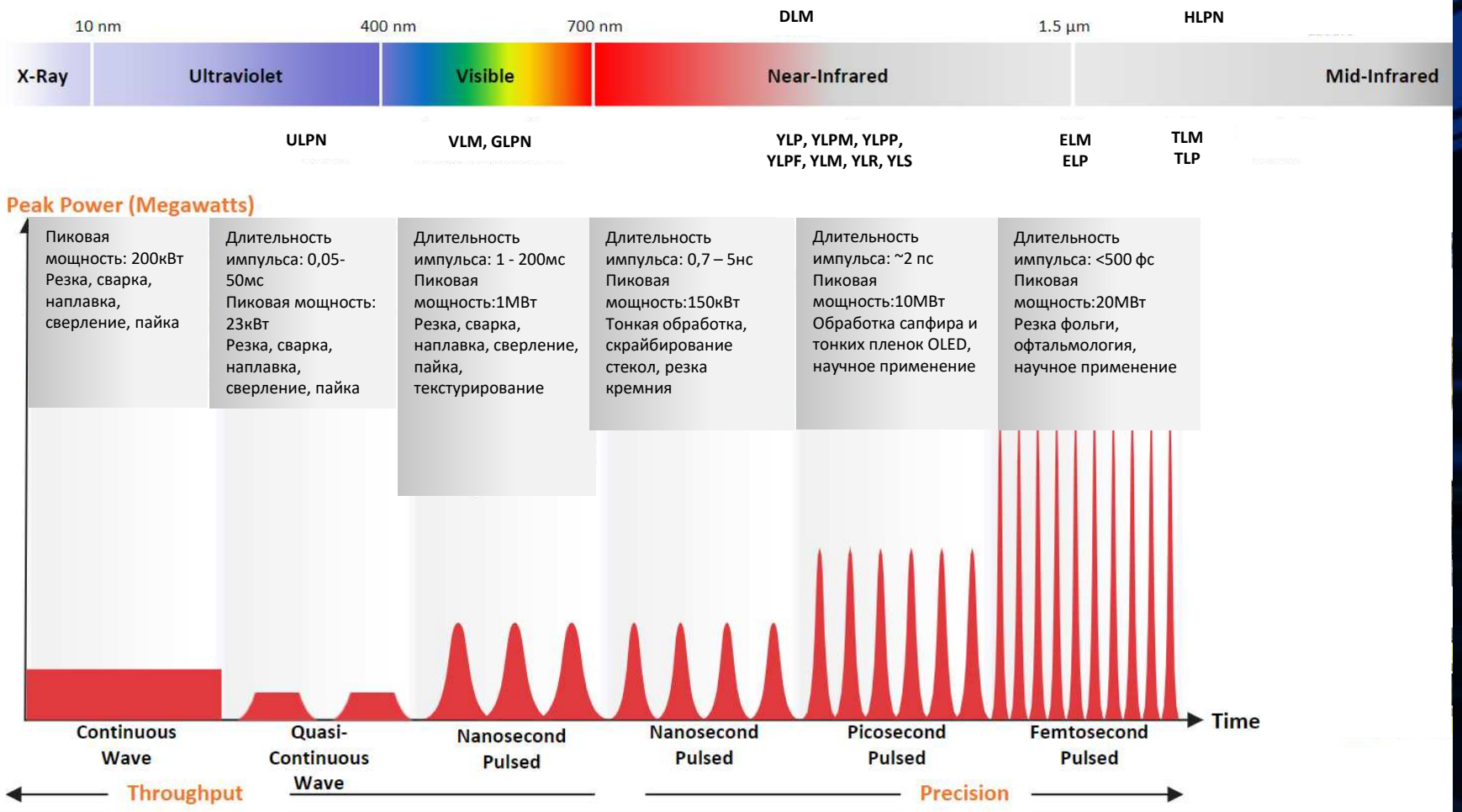

Единственный способ быть впереди других — это бежать быстрее